ALPAR Artur i Piotr Kowalscy Spółka Jawna

26-900 Kozienice | Łuczynów 98 | tel. 48 614 61 14 | biuro@alpar.pl

INSTRUKCJA OBSŁUGI I MONTAŻU UZIOMÓW PRĘTOWYCH

1. Połączyć ze soba elementy pierwszego uziemienia: grot + uziom prętowy. Przy gruntach lekkich możliwe jest zastosowanie uziomu bez grotu.

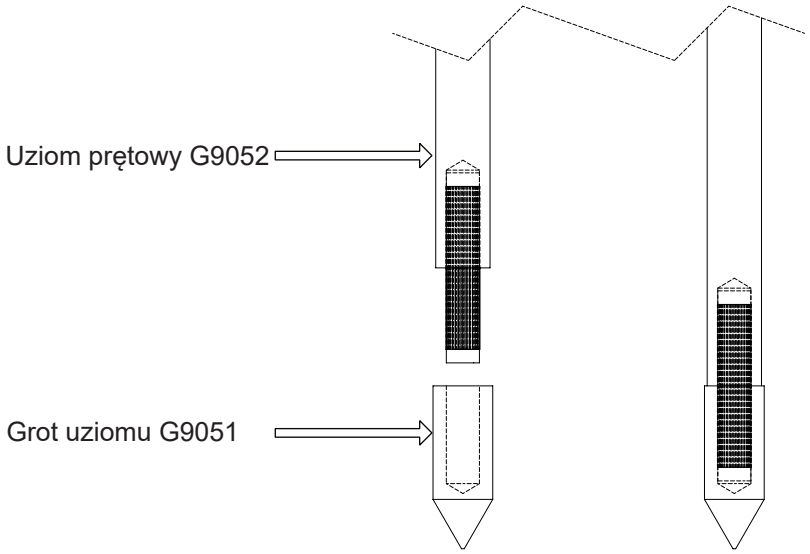

Rys. Prawidłowe połączenie elementów uziemienia

2. Zespolone detale umieścić w przygotowanym miejscu pogrążania uziomu.

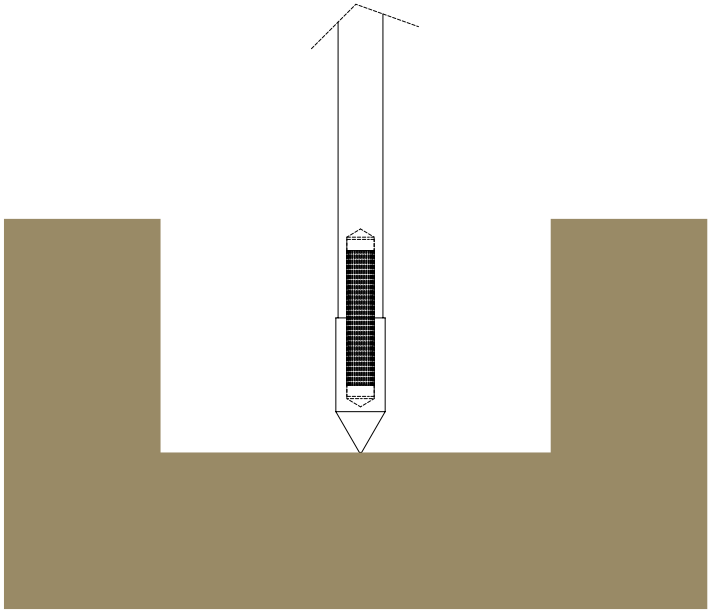

3.W otworze uziomu prętowego umieścić sworzeń pobijaka.

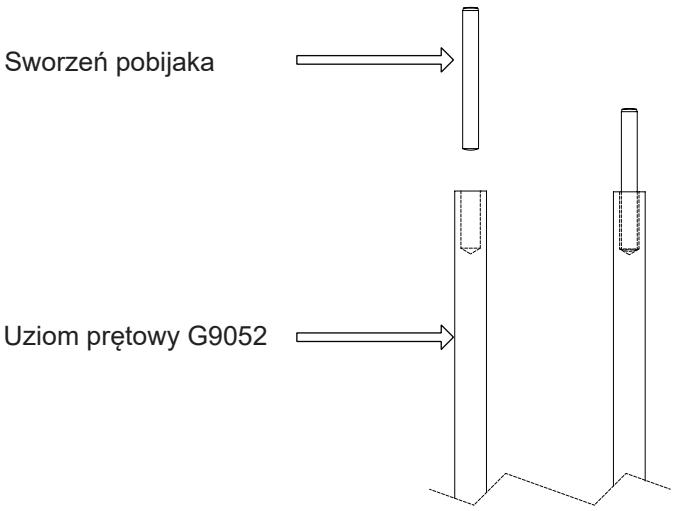

Rys. Prawidłowe umieszczenie sworznia pobijaka w uziomie prętowym

4. Zamocować pobijak w młocie udarowym.

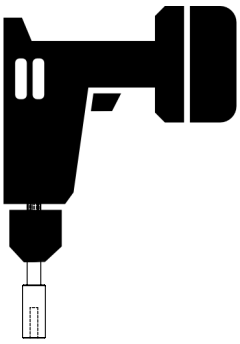

5. Pobijak zamocowany w młocie udarowym nałożyć na sworzeń wcześniej umieszczony we wpuście uziomu.

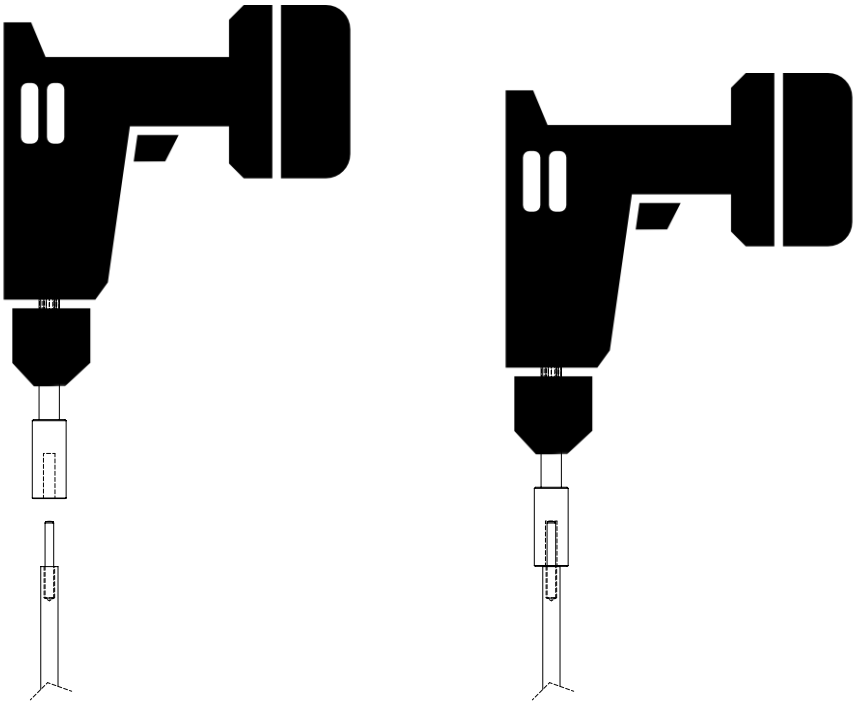

6. Uruchomić młot udarowy.

7. W trakcie pogrążania uziomu należy pamiętać o utrzymaniu pionowej pozycji młota z pobijakiem. Maksymalne dopuszczalne odchylenie od pionu - 5%

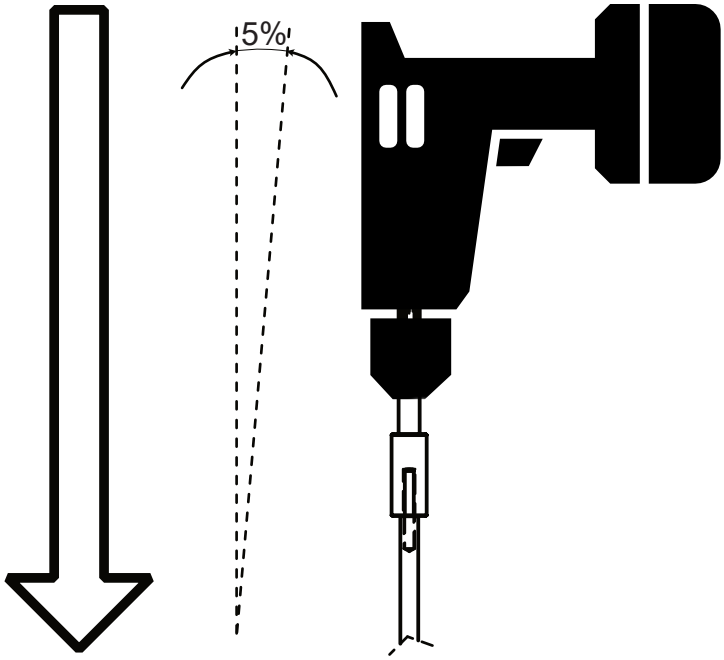

8. Uziom pogrążać do momentu, gdy jego koniec będzie wystawał kilka centymetrów ponad powierzchię gruntu. Umożliwi to dokonanie pomiaru rezystancji oraz połączenie z następnym uziomem.

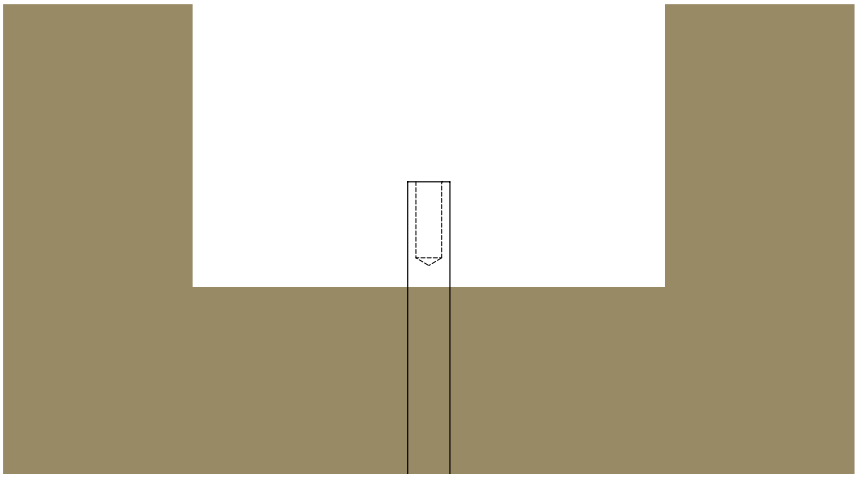

9. Po zakończeniu procesu pogrążania należy wyciągnać sworzeń z otworu wbitego pręta uziomowego. (Uwaga - może być gorący!)
Sworzeń można wykorzystać przy pogrążaniu kolejnych prętów uziomowych.

10. W otworze wpustowym pogrążonego uziomu umieścić wystający sworzeń kolejnego uziomu i przystapić do pogrążania.

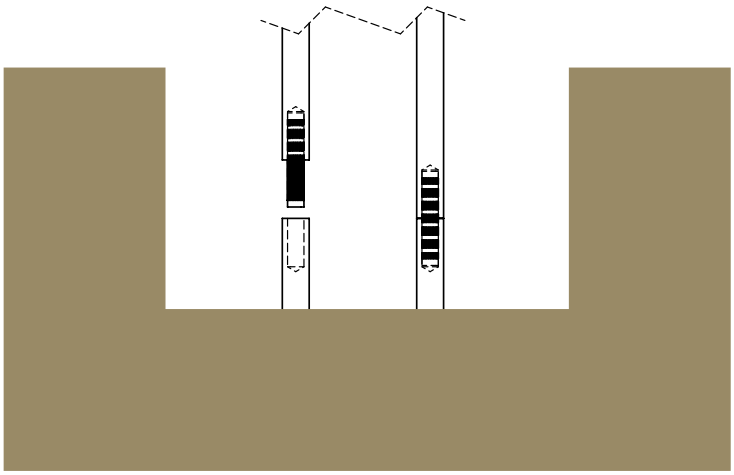

11. W początkowym etapie pogrążania dochodzi do automatycznego połączenia uziomów.

12. Proces należy powtarzać zgodnie z punktami 3-10 aż do momentu kiedy uziom uzyska wymaganą wartość rezystancji uziemienia.

UWAGA !
Systemy uziemiające produkcji ALPAR Artur i Piotr Kowalscy Sp. Jawna spełniają swoją funkcję wyłącznie przy zastosowaniu wszystkich elementów systemu naszej produkcji .